STULOMPÓSTOLU
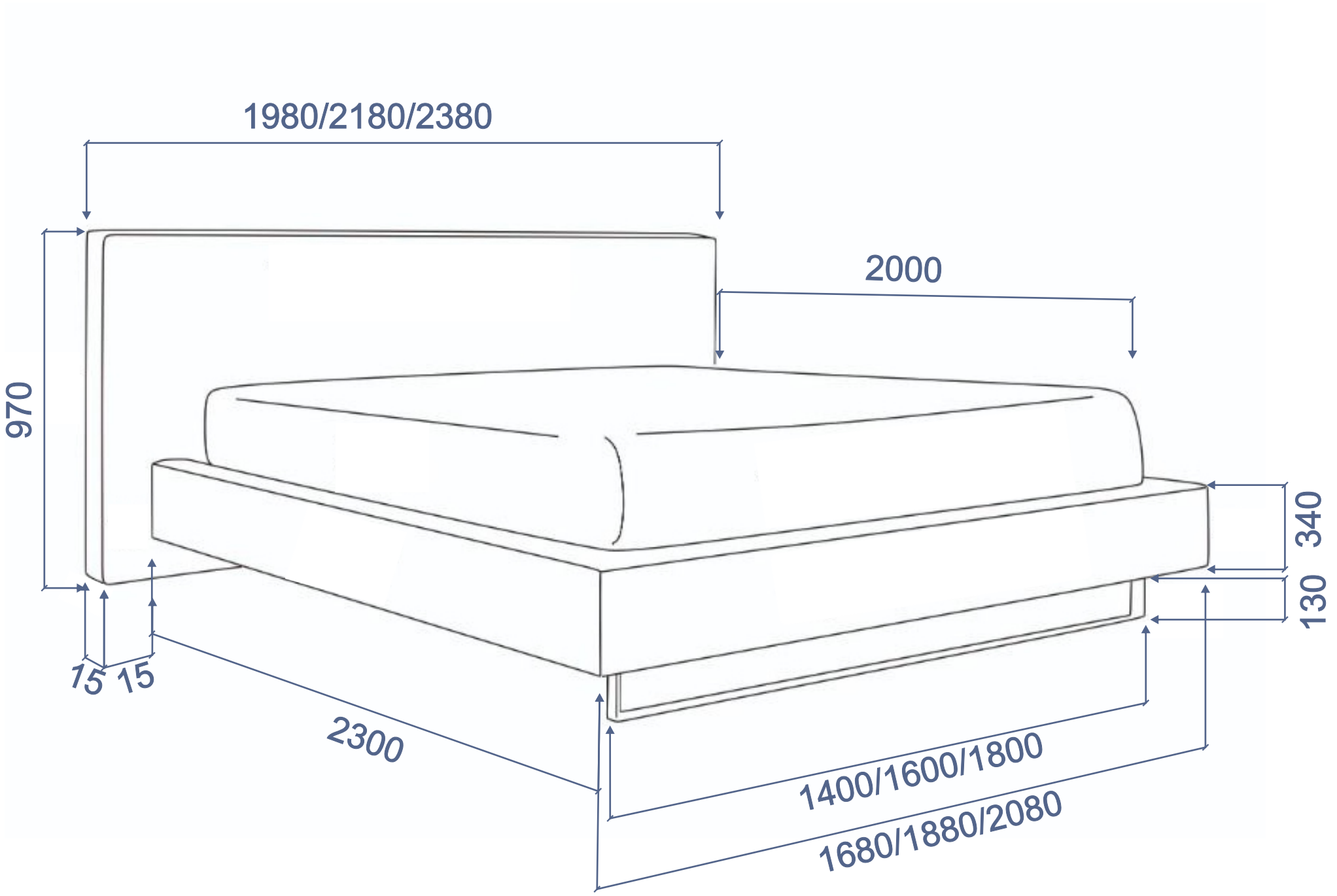
Reetta